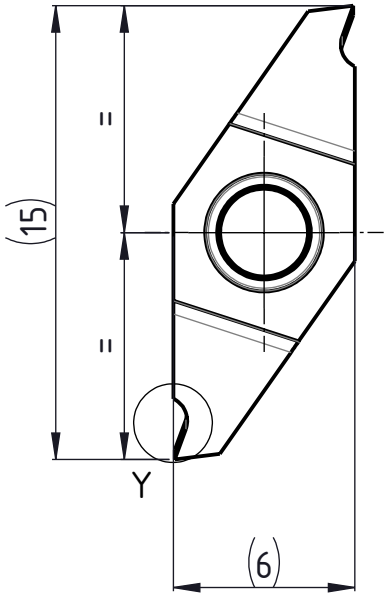

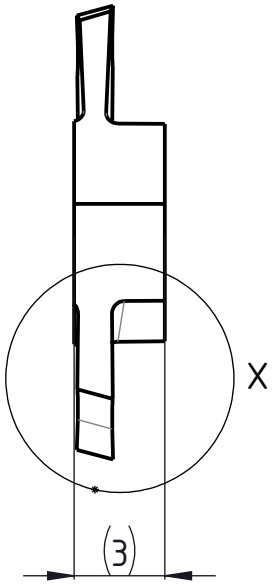

Y (8 : 1)

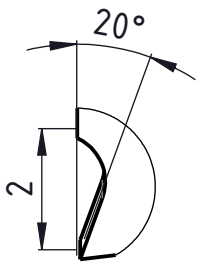

X (10 : 1)

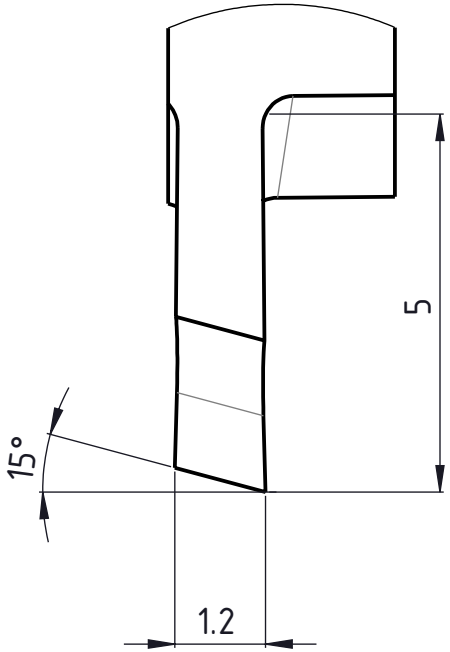

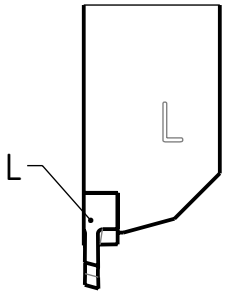

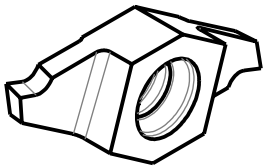

Linke Ausführung
Execution gauche
Left execution

Beschreibung	Artikel Bezeichnung	Zeichnungsnummer		Index
multidec CUT-Wendeplatte	1602-1.2-5 L SPT	CUT-1602-01-76	UTILIS® Tooling for High Technology	-