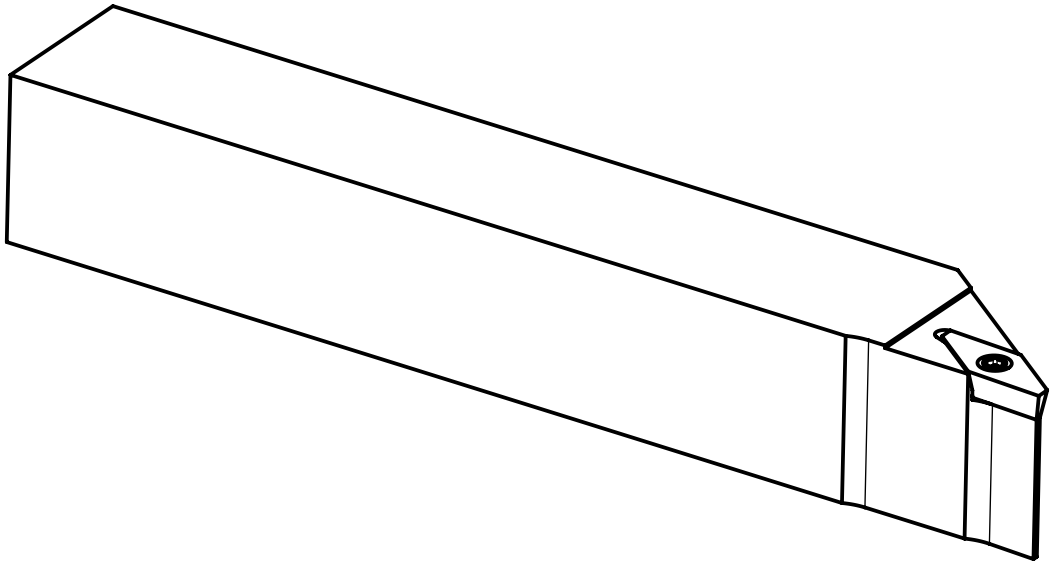

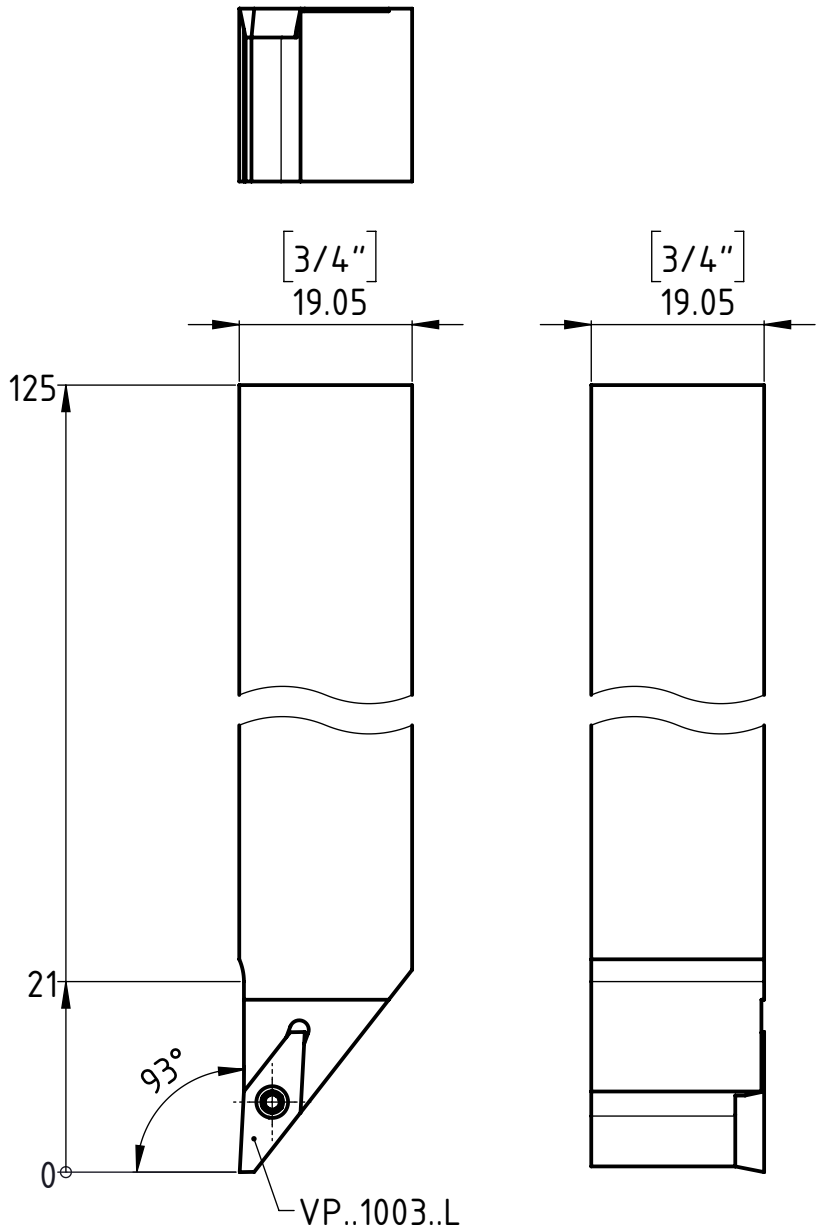

Freigegeben von am T.Weilenmann am 02.11.2018	Beschreibung Multidec-Top Halter	UTILIS® Tooling for High Technology	A4
erstellt von am C.Fabozzi am 08.04.2013	Artikel Bezeichnung SVJPL 3/4" K10	Zeichnungsnummer ISO-156-32	Index A

Kunde: Utilis / Kunden Nr. 12026 / Original-Zeichnung <Nicht festgelegt> / Ersetzt Zeichnung * / geprüft durch am / PDF-Druckdatum: 02.11.2018 Blatt 1/1

A4-Kunde V7