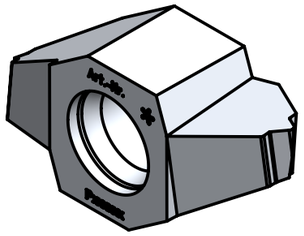

Bearbeitungsrichtung
sens d'usinage
machining direction

- Bitte Drehrichtung kontrollieren und bestätigen!
- Veuillez contrôler le sens de rotation et validez!
- Please check and confirm the rotation direction!

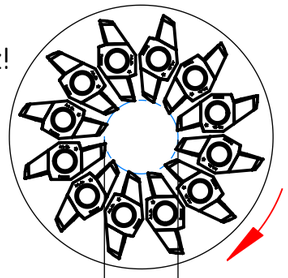

Drehrichtung
Sens de rotation
Rotation direction

DF = ∅ 12
Flugkreis
diamètre inscrit des couteax
flight circle

Schwenkachse
centre pivotant
swiveling center

Schwenkpunkt
point de pivotament
pivot point

Mittelachse
ligne médiane ℄
axis

Profilmitte
centre profil
center of profile

Wendenplatte Mitte
centre de l'insert de coupe
center of cutting inset

[0.1381]
∅ 3.508
Kerndruchmesser
diamètre du noyau
minor thread diameter

[0.19]
∅ 4.826
Aussendurchmesser
diamètre du sommet de filet
major thread diameter

[0.0056]
R0.143

[0.0259 ±0.0004]
0.659 ±0.01

60°

[0.002]
R0.05

[0.002]
R0.05

60°

69°

[0.0417]
P = 1.0583

Steigung / pas / pitch

[0.013]
0.3312

[0.0365 ±0.0004]
0.9271 ±0.01

[0.013]
0.3312

Laufrichtung Stange
sens de tournage de la barre
bar machine direction

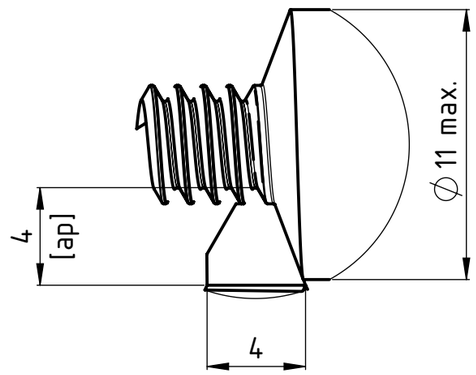

Steigungswinkel:
Angle de filet:
Leadangle:

4.62°

Originalzeichnung:
Dessin original:
Original drawing:

ANSI B1.1 / 10-24UNC

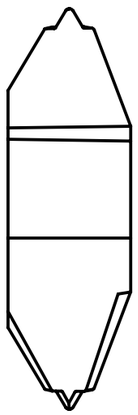

Beschreibung Multidec® Gewindewirbelplatte			
erstellt von am O.Bojic am 27.10.2016	Freigegeben von am O.Bojic am 27.10.2016	Artikel Nr. 149271	Format A3
UTILIS® Tooling for High Technology	Artikel Bezeichnung MWI12 164 10-24UNC VP	Zeichnungsnummer MWI-1726	Index -