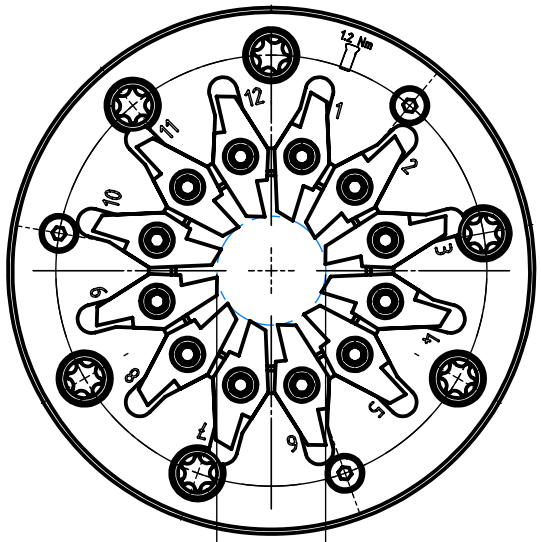

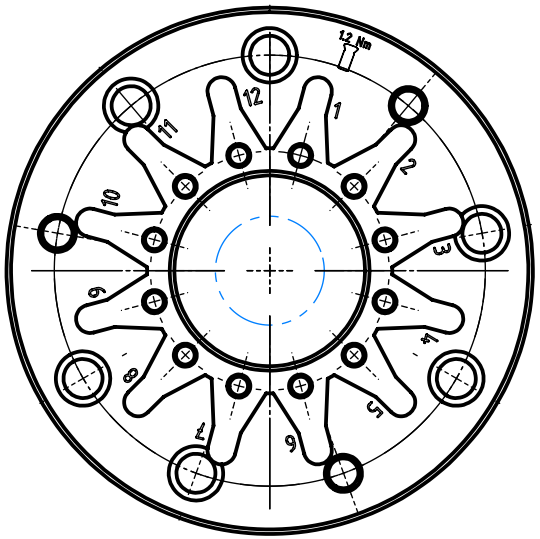

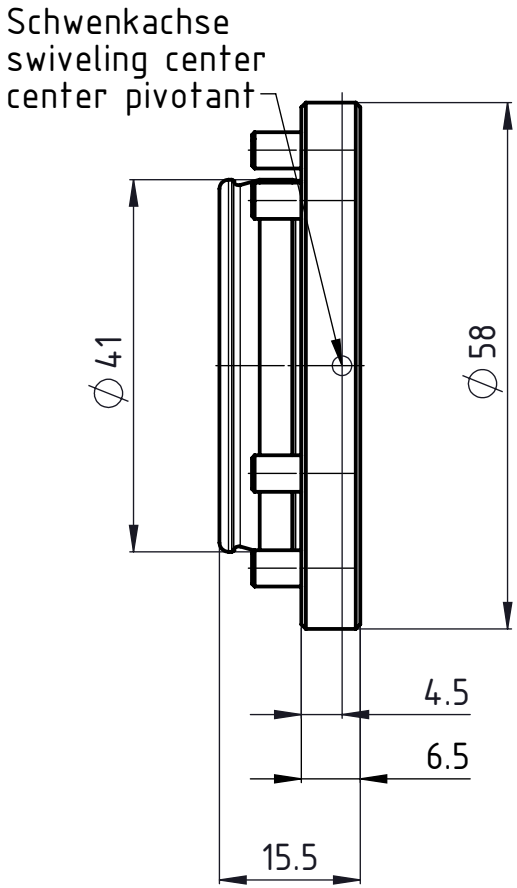

Df= ∅ 12

Flugkreis Schneide

Diamètre inscrit des couteaux

Flight circle

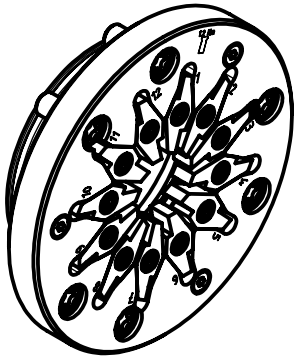

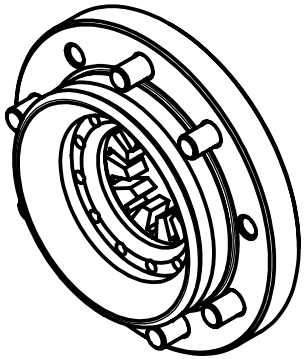

UTILIS® Tooling for High Technology	Freigegeben von am O. Bojić am 22.08.2017	Beschreibung multidec® Gewindewirbler	Zeichnungsnummer	Index
	erstellt von am O. Bojić am 22.08.2017	Artikel Bezeichnung MWT12 164 4158 065 12	MWT-11-04	-

Kunde: Utilis AG / Kunden Nr. 12026 / Original-Zeichnung A3-1101.5329 / Ersetzt Zeichnung A3-1101.5329 geprüft durch O. Bojić am 22.08.2017 / Druckdatum: 05.09.2017 Blatt 1/1

A4-Kunde-V6