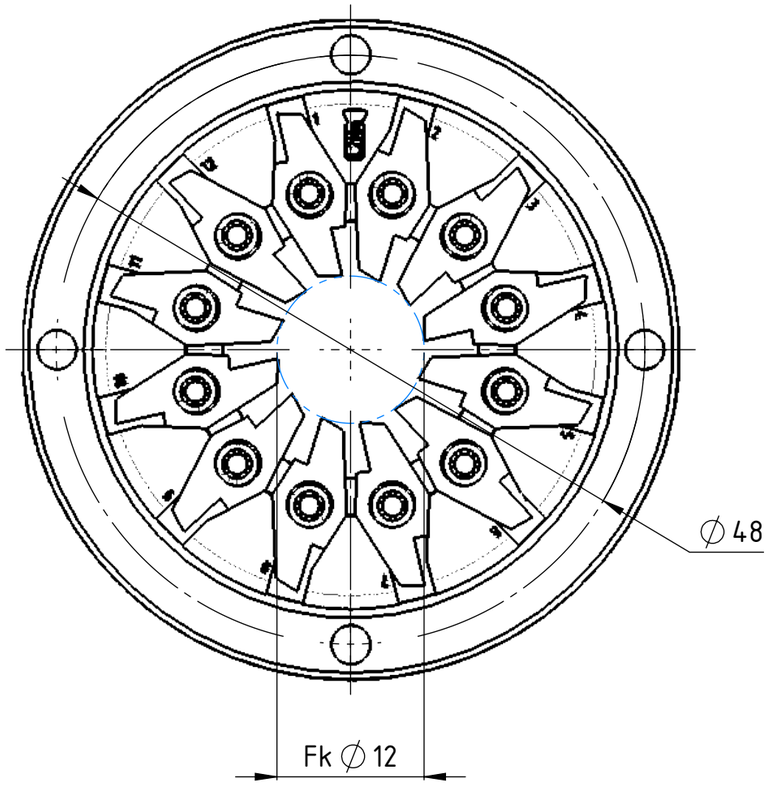

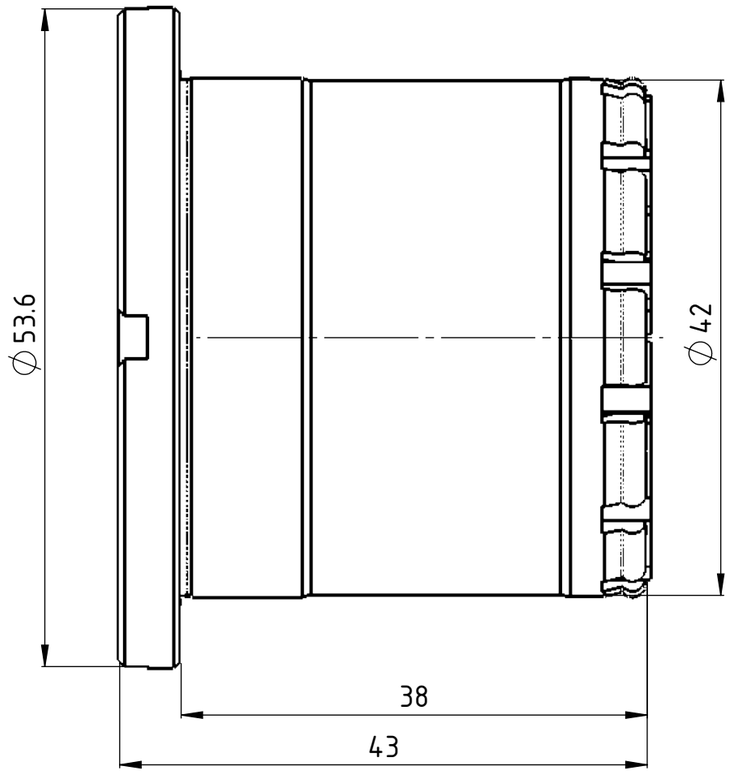

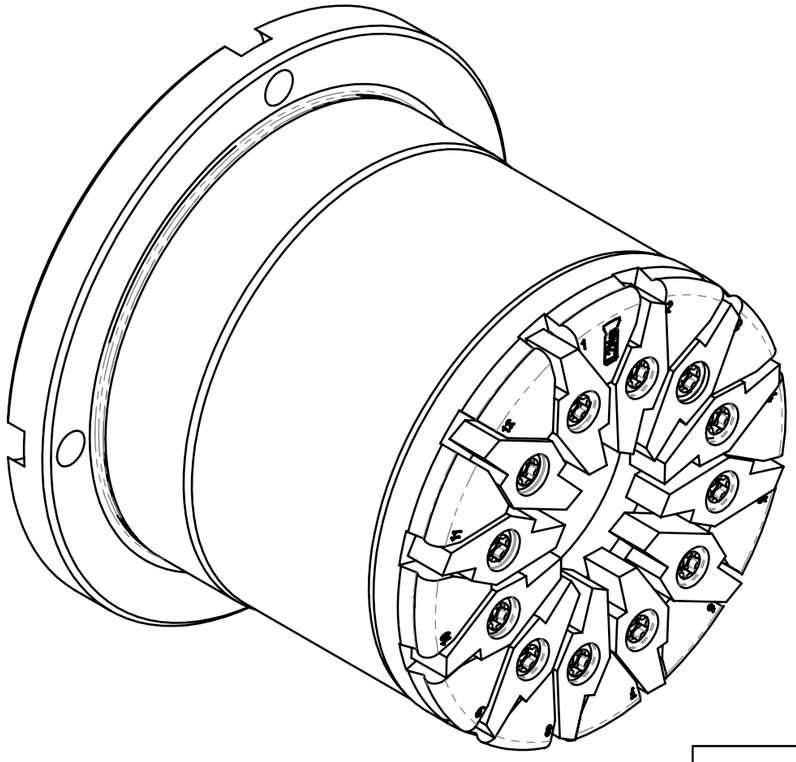

Freigegeben von am	Beschreibung	UTILIS® Tooling for High Technology	A3
O.Bojic am 25.03.2019	multidec® Gewindewirbler		
erstellt von am	Artikel Bezeichnung	Zeichnungsnummer	Index
O. Bojić am 15.07.2013	MWT12 164 4253 385 12	MWT-12-06	A

A3-Kunde-V7

Kunde: Utilis / Kunden Nr. 12026 / Original-Zeichnung - / Ersetzt Zeichnung - / geprüft durch O. Bojić am 15.07.2013 / PDF-Druckdatum: 26.03.2019 Blatt 1/1