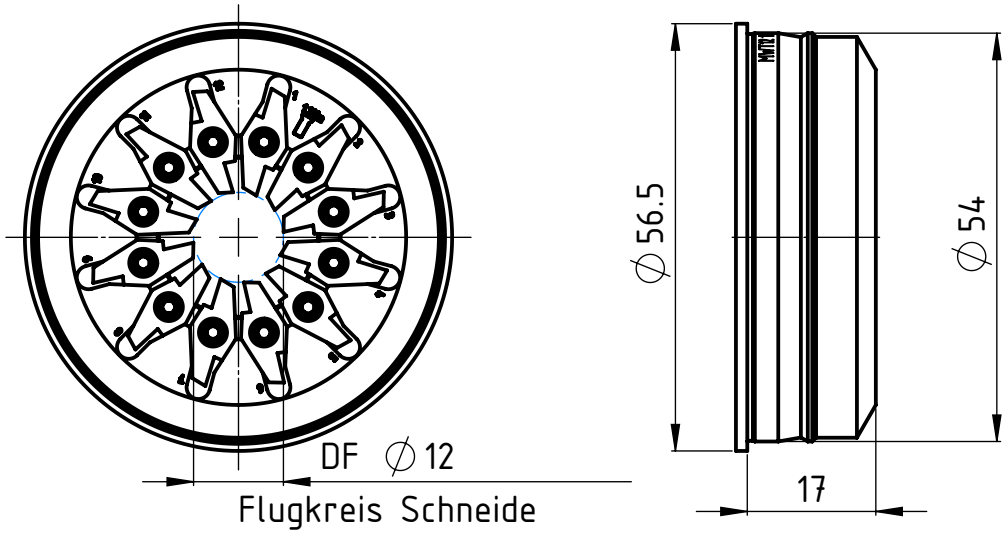

Flugkreis Schneide
Diamètre inscrit des couteaux
Flight circle

Freigegeben von am O.Bojic am 28.02.2019	Beschreibung Multidec® Gewindewirbler	UTILIS® Tooling for High Technology	A4
erstellt von am O. Bojić am 22.04.2016	Artikel Bezeichnung MWT12 164 5456 175 12	Zeichnungsnummer MWT-24-12	Index -

A4-Kunde V7

Kunde: Utilis / Kunden Nr. 12026 / Original-Zeichnung TN762 006/3 / Ersetzt Zeichnung / geprüft durch O. Bojić am 22.04.2016 / PDF-Druckdatum: 28.02.2019 Blatt 1/1