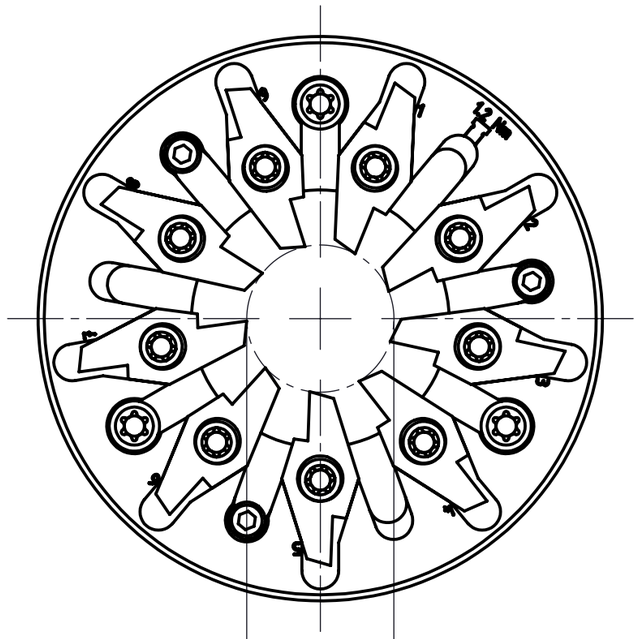

Flugkreis Schneide
Diamètre inscrit des couteaux
Flight circel

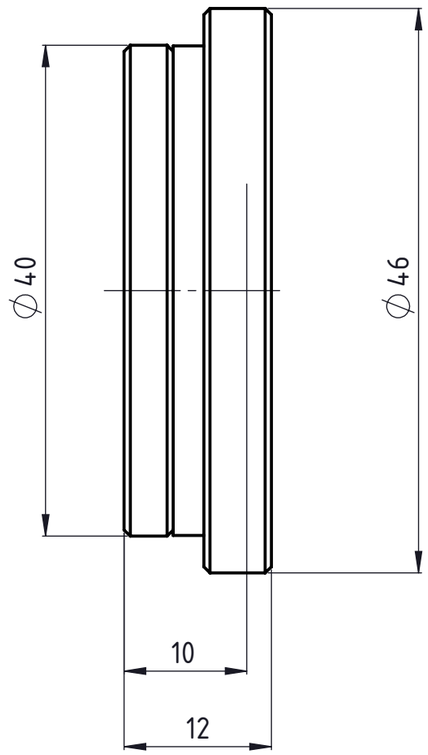

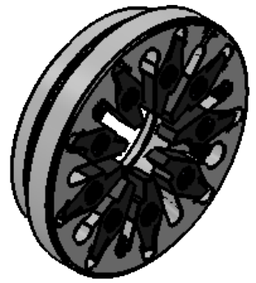

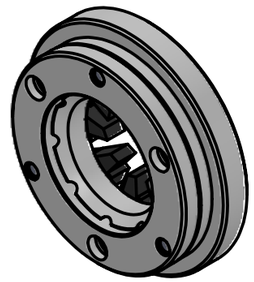

	erstellt von am	Beschreibung	Artikel Bezeichnung	Artikel Nr.	Zeichnungsnummer	Index
UTILIS® Tooling for High Technology	O. Bojic am 20.12.2016	Multidec® Gewindewirbler	MWT12 164 4045 120 09	138887	MWT-38-17	-

A3-Kunde-V4 | Kunde: / Kunden Nr. / Original-Zeichnung / Ersetzt Zeichnung A3-1101.4727 | Druckdatum: 23.12.2016 Blatt 1/1