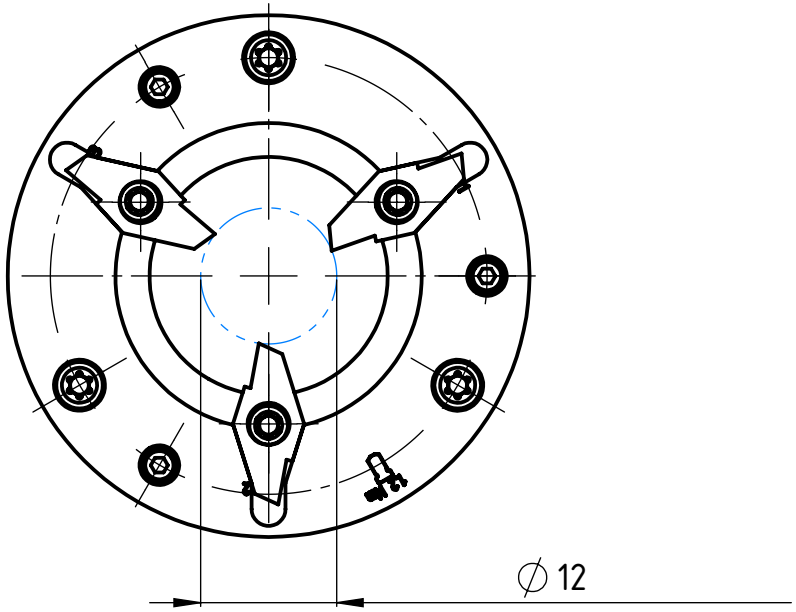

Flugkreis Schneide
Diamètre inscrit des couteaux
Flight circle

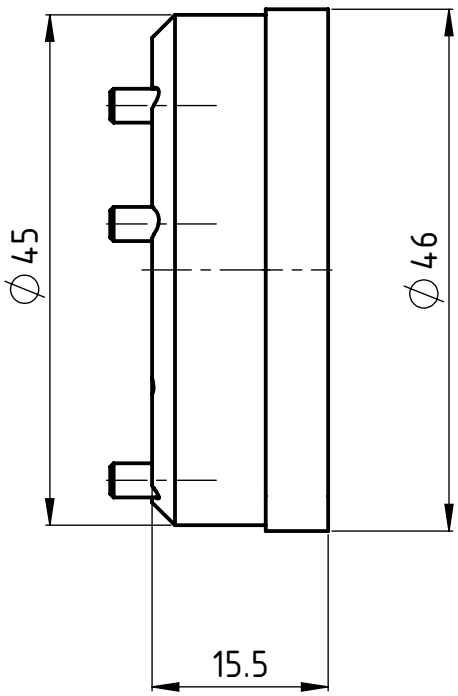

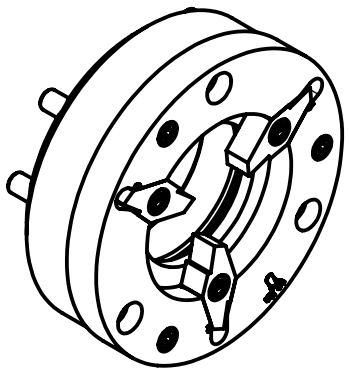

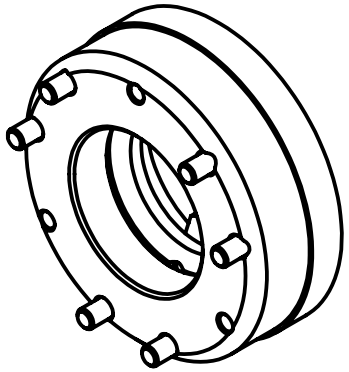

UTILIS® Tooling for High Technology	Freigegeben von am O. Bojic am 20.04.2017	Beschreibung Multidec® Gewindewirbler	Artikel Nr.	Zeichnungsnummer	
	erstellt von am O. Bojic am 20.04.2017	Artikel Bezeichnung MWT12 164 4546 155 03	219435	MWT-43-01	Index -

Kunde: UTILIS / Kunden Nr. 12026 / Original-Zeichnung - / Ersetzt Zeichnung - geprüft durch O. Bojic am 20.04.2017 / Druckdatum: 25.04.2017 Blatt 1/1

A4-Kunde-V5