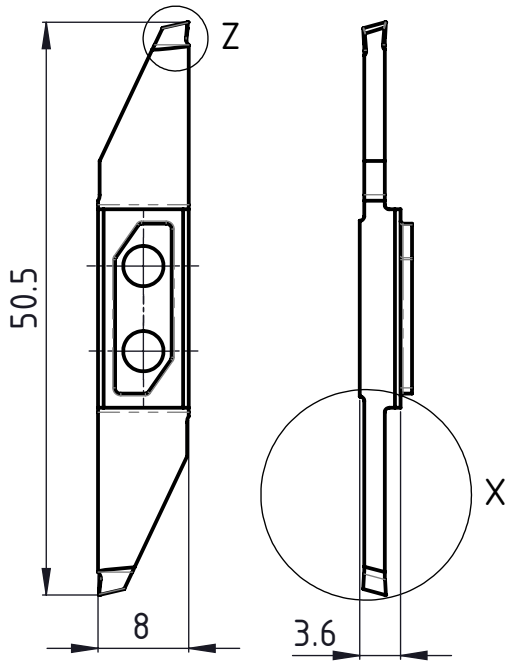

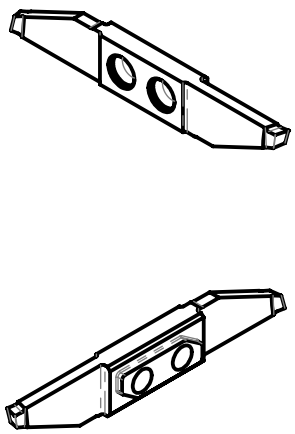

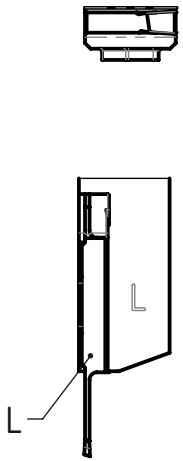

Z (10 : 1)

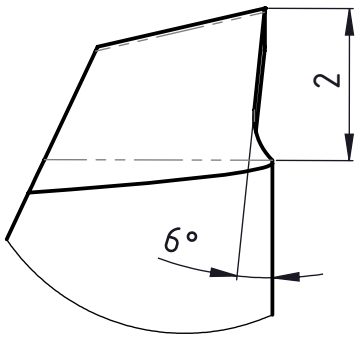

X (8 : 1)

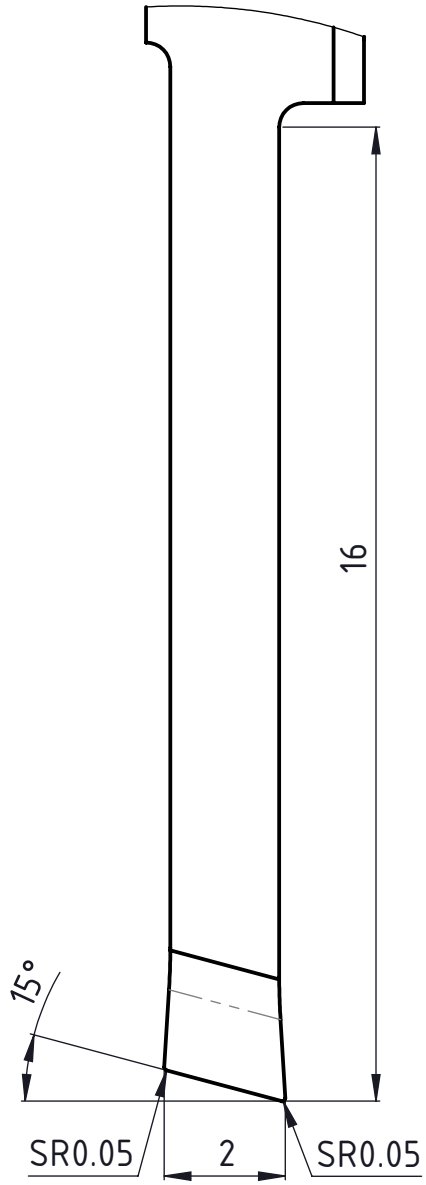

Linke Ausführung
Execution gauche
Left execution

Freigegeben von am	Beschreibung	UTILIS Tooling for High Technology	A4
E.Rahimi am 07.06.2019	Multidec CUT-Wendeplatte		
erstellt von am	Artikel Bezeichnung	Zeichnungsnummer	Index
A. Munishi am 04.02.2019	3002-2.0-16 L SPT06	CUT-1117-20	-

A4-Kunde V7

Kunde: Utilis / Kunden Nr. 12026 / Original-Zeichnung / Ersetzt Zeichnung CUT-170-20-Z(-) / geprüft durch am / PDF-Druckdatum: 11.06.2019 Blatt 1/1