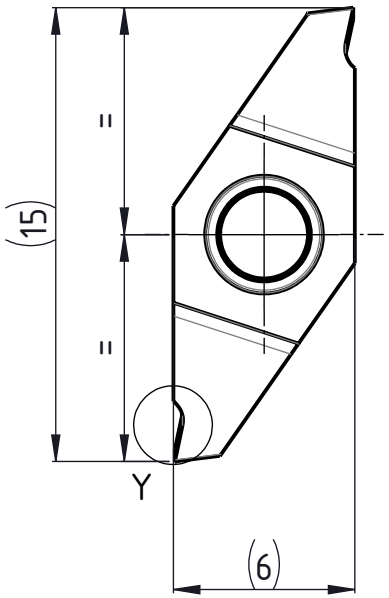


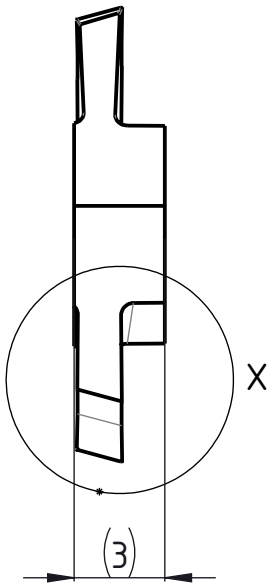


Y (8 : 1)

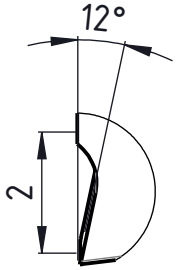


X (10 : 1)

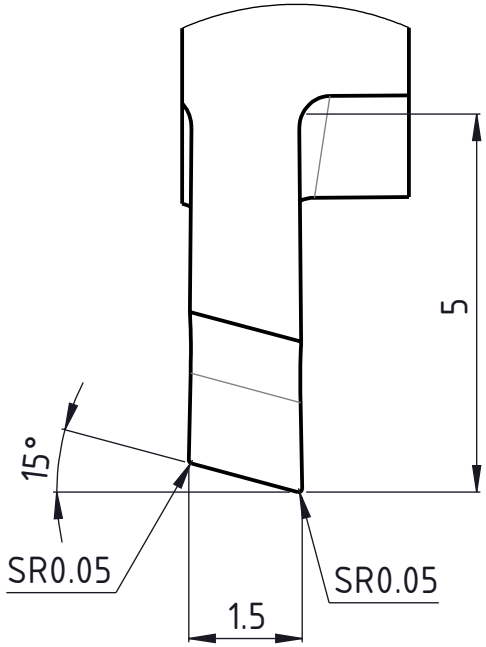


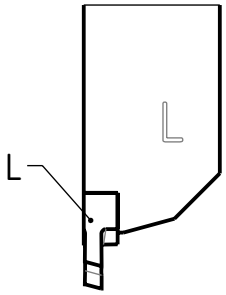


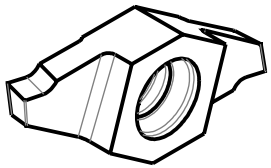

Linke Ausführung
Execution gauche
Left execution

| Beschreibung | Artikel Bezeichnung | Zeichnungsnummer | | Index |
|---|---|---|---|---|
| multidec CUT-Wendeplatte | 1602-1.5-5 L SPT12 | CUT-1602-01-90 | UTILIS® Tooling for High Technology | - |