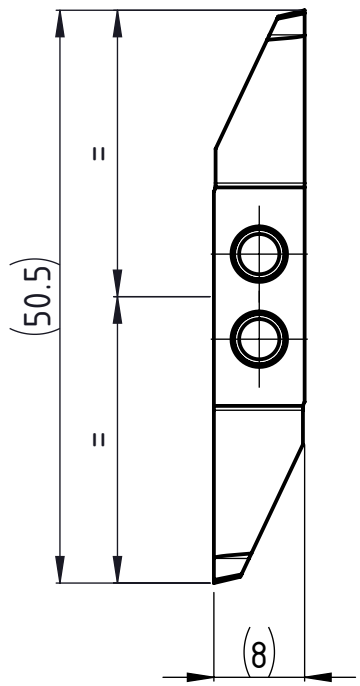

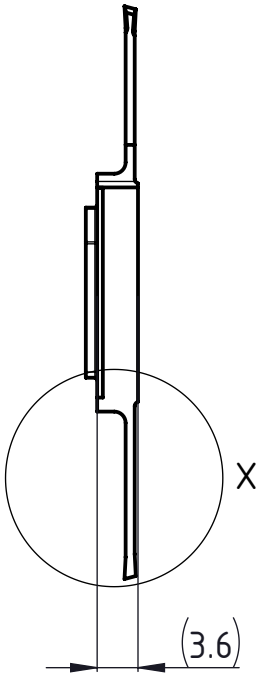

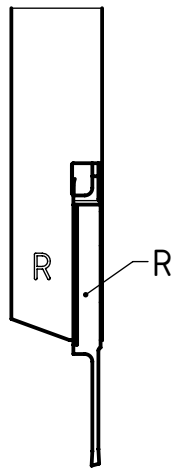

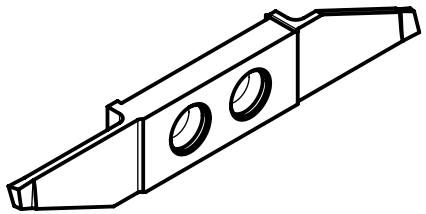

X (5 : 1)

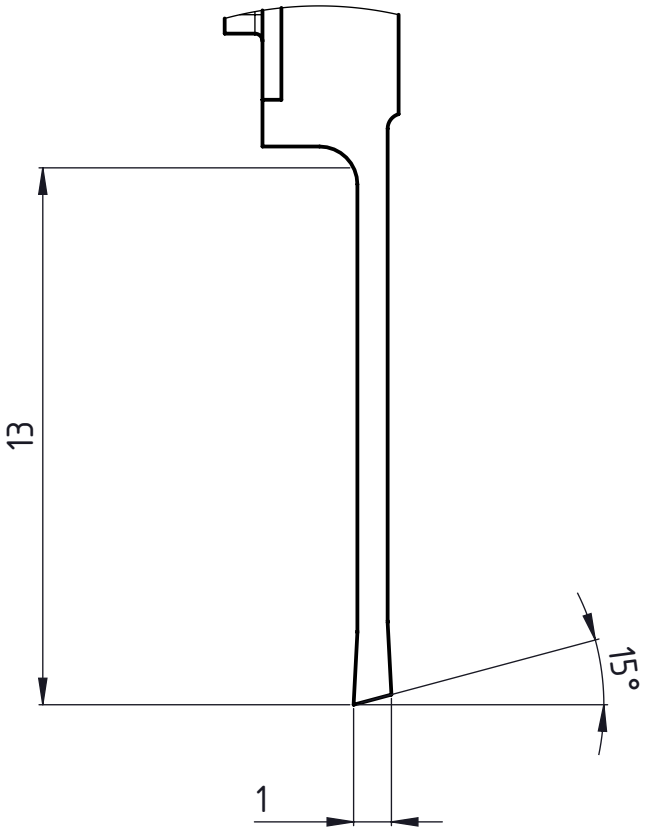

Rechte Ausführung
Execution droite
Right execution

Beschreibung	Artikel Bezeichnung	Zeichnungsnummer		
multidec CUT-Wendeplatte	3002-1.0-13 R	CUT-3002-05-05	UTILIS® Tooling for High Technology	Index B

A4-Kunde multidec 4 you V1.SLDDRW

PDF-Druckdatum: 26.09.2024 Blatt 1/1