Index	Beschreibung	Zone	Datum	von	durch
A	Zch.Nr. mutiert war CUT-93-04	D6	01.03.2019	C.Fabozzi	A.Munishi

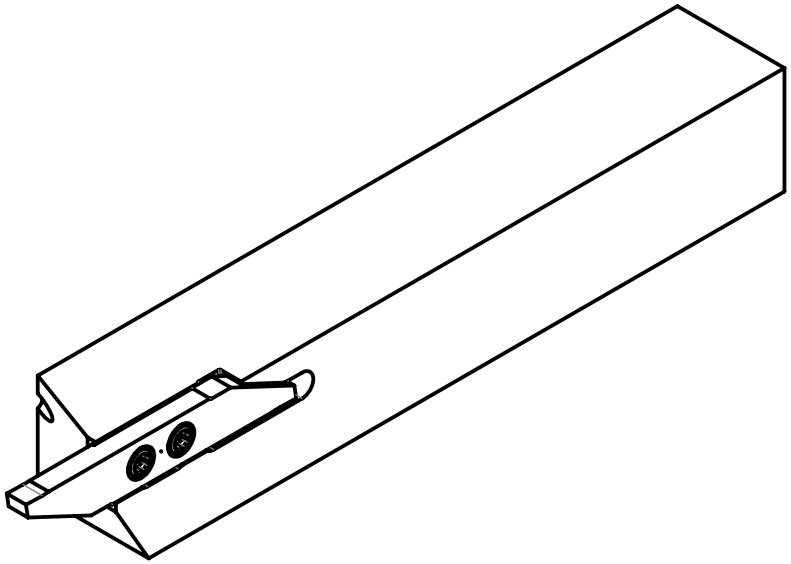

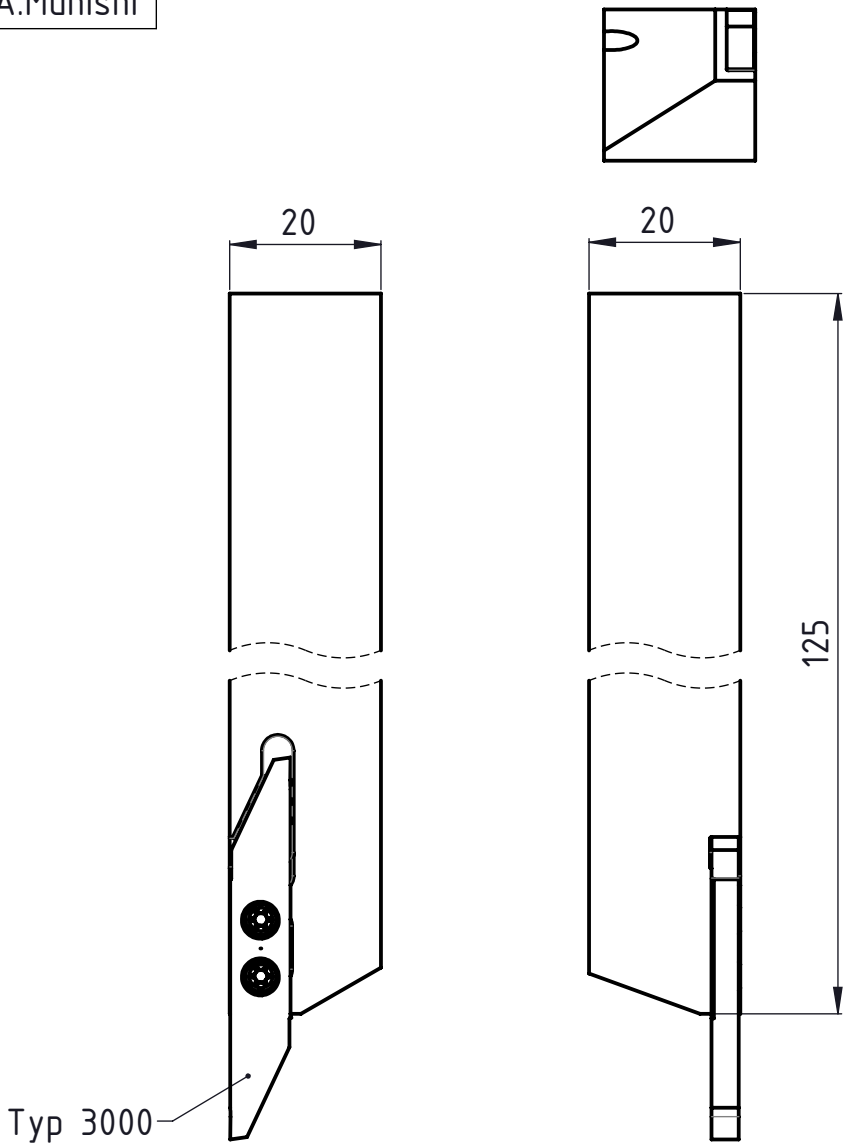

Freigegeben von am	Beschreibung	UTILIS Tooling for High Technology	A4
C.Fabozzi am 15.03.2019	multidec-CUT Halter		
erstellt von am	Artikel Bezeichnung	Zeichnungsnummer	Index
A.Munishi am 04.03.2019	3000-20-125 R	CUT-93-01-04 (A)	A

A4-Kunde V7

Kunde: Utilis / Kunden Nr. 12026 / Original-Zeichnung / Ersetzt Zeichnung A3-1101.3867(10) / CUT-93-04-Z / geprüft durch am / PDF-Druckdatum: 18.03.2019 Blatt 1/1