Index	Beschreibung	Zone	Datum	von	durch
A	Zch.Nr. mutiert war CUT-93-23	D6	01.03.2019	C.Fabozzi	A.Munishi

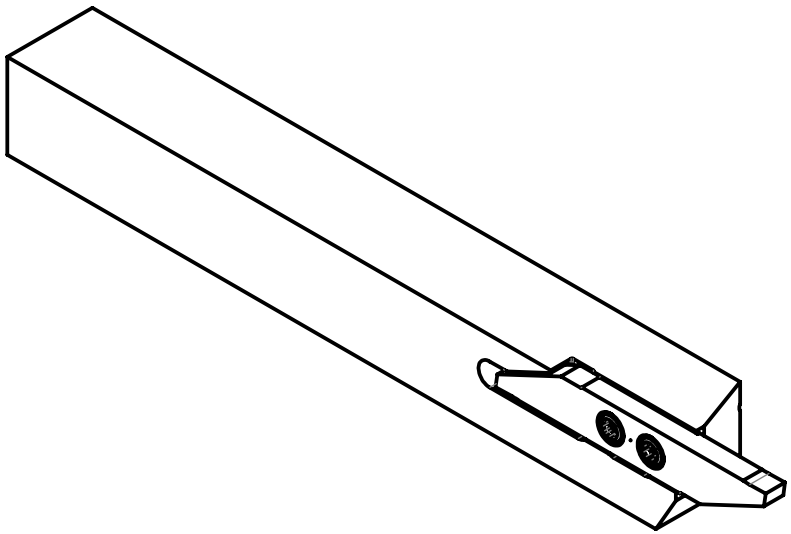

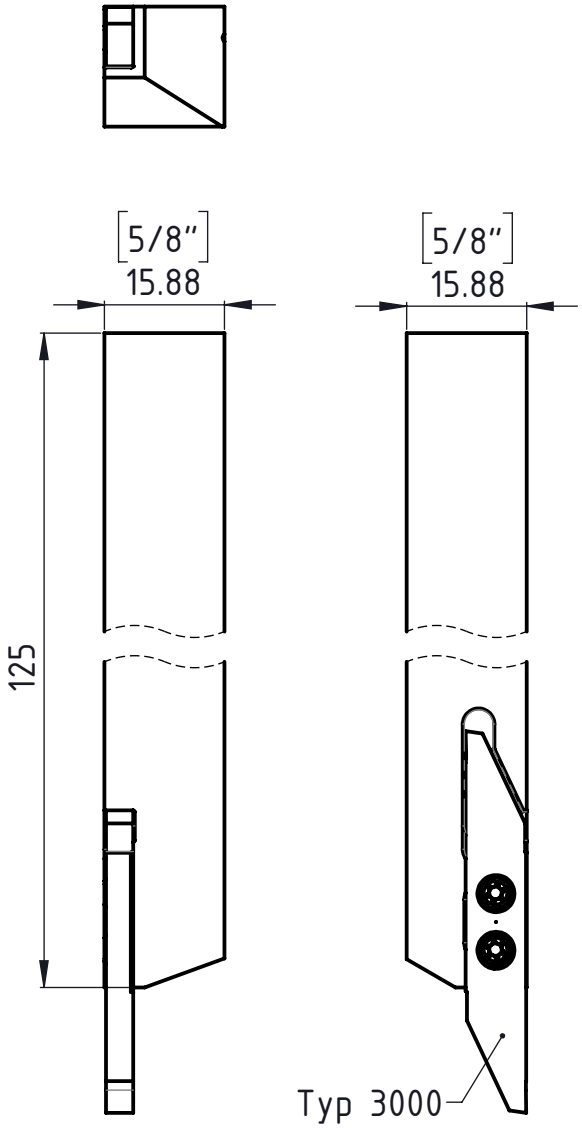

Freigegeben von am C.Fabozzi am 15.03.2019	Beschreibung multidec-CUT Halter	UTILIS® Tooling for High Technology	A4
erstellt von am A.Munishi am 04.03.2019	Artikel Bezeichnung 3000-5/8"-125 L	Zeichnungsnummer CUT-93-01-23 (A)	Index A

Kunde: Utilis / Kunden Nr. 12026 / Original-Zeichnung / Ersetzt Zeichnung A3-1101.4070(7) / CUT-93-23-Z / geprüft durch am / PDF-Druckdatum: 18.03.2019 Blatt 1/1

A4-Kunde V7