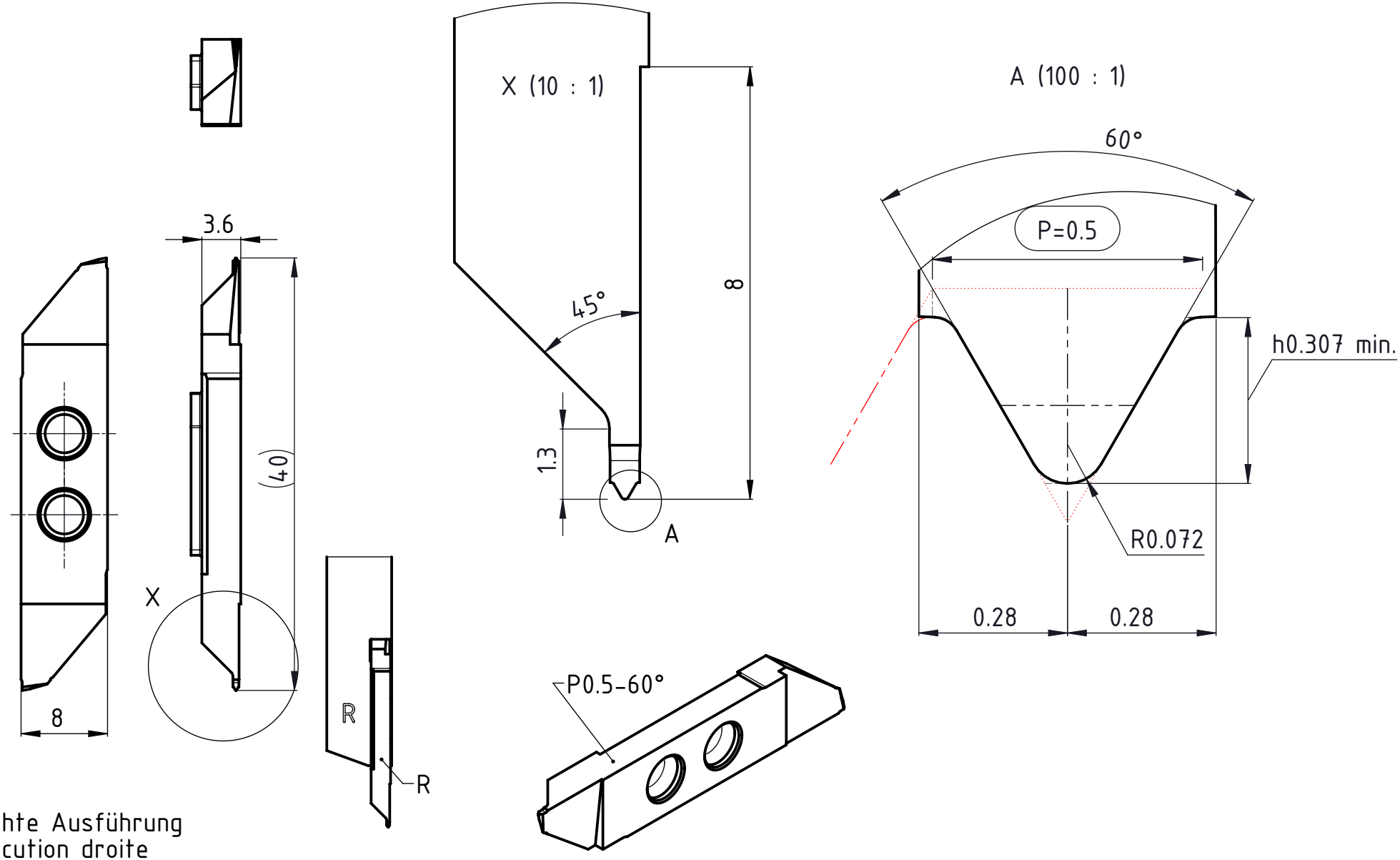

Rechte Ausführung
Execution droite
Right execution

Norm DIN-13-19 /NIHS 06-03 SN 280 603 M3

Freigegeben von am	Beschreibung	UTILIS Tooling for High Technology	A4
T.Weilenmann am 08.12.2020	multidec-CUT Wendeplatte		
erstellt von am	Artikel Bezeichnung	Zeichnungsnummer	Index
C.Fabozzi am 25.03.2020	3006-0.5-10-60 VP R	CUT-938-06-01	B

A4-Kunde V7

PDF-Druckdatum: 08.12.2020 Blatt 1/1