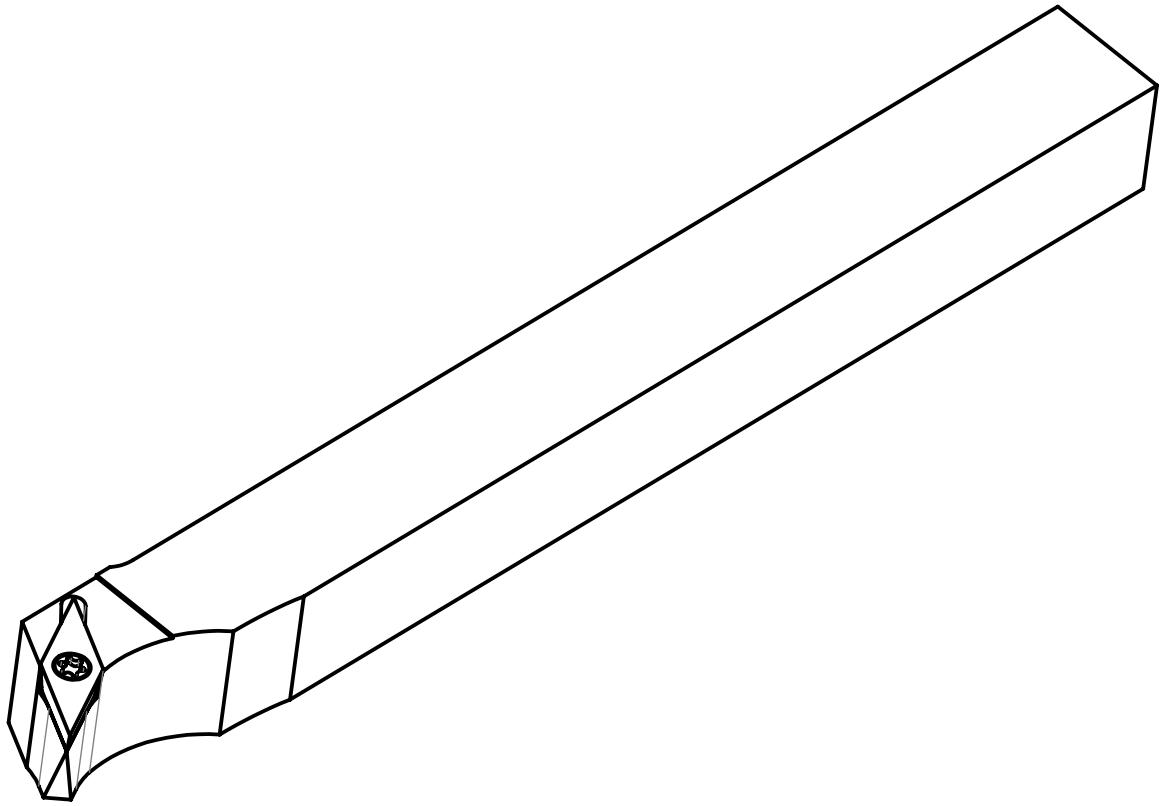

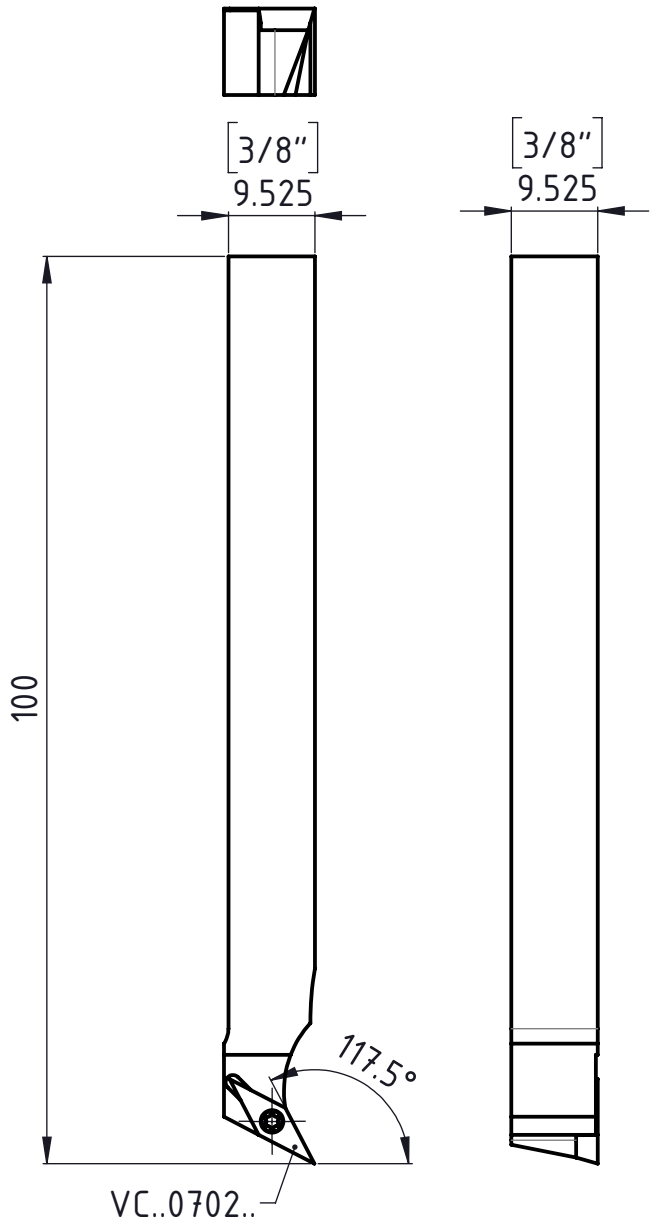

Beschreibung	Artikel Bezeichnung	Zeichnungsnummer		
Multidec- ISO Halter	SVPCR 3/8" H07 U	ISO-290-01-04	UTILIS® Tooling for High Technology	Index B

A4-Kunde V8

ID144912 / PDF-Druckdatum: 26.04.2021 Blatt 1/1