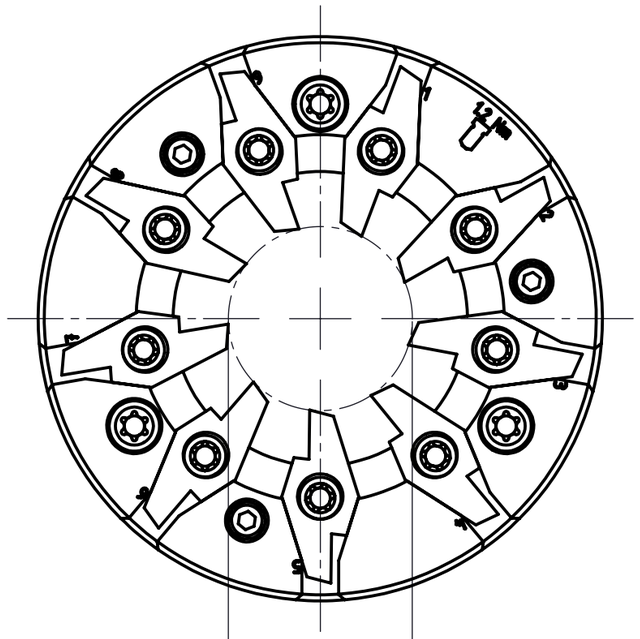

Df= ∅ 15

Flugkreis Schneide

Diamètre inscrit des couteaux

Flight circel

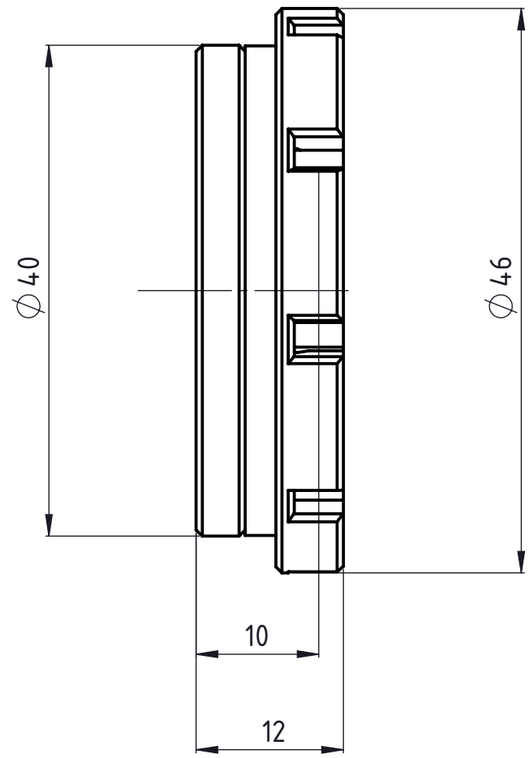

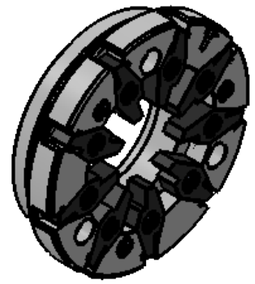

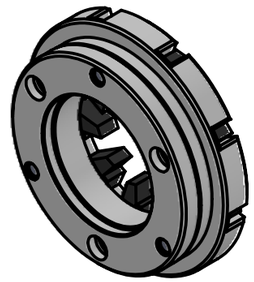

UTILIS Tooling for High Technology	erstellt von am	Beschreibung	Artikel Bezeichnung	Artikel Nr.	Zeichnungsnummer	Index
	O. Bojic am 20.12.2016	Multidec® Gewindewirbler	MWT15 164 4045 120 09	-	MWT-38-33	0+

A3-Kunde-V4 | Kunde: / Kunden Nr. / Original-Zeichnung / Ersetzt Zeichnung -

Druckdatum: 22.12.2016 Blatt 1/1