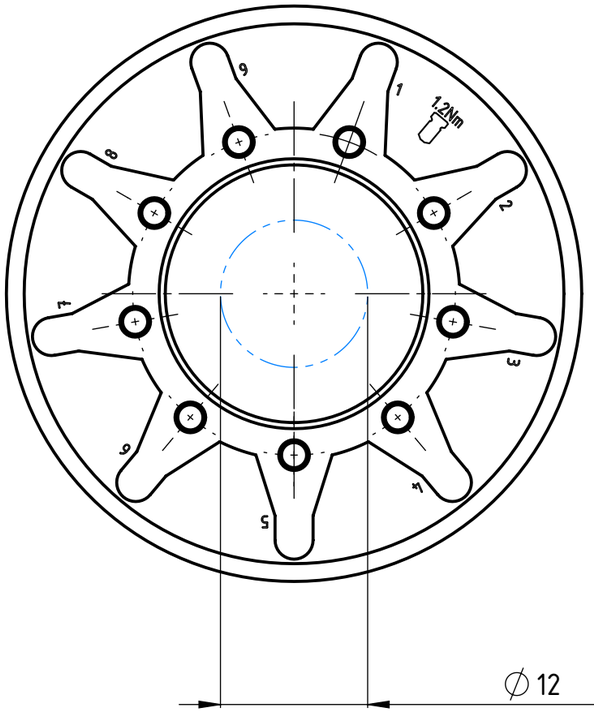

Flugkreis Schneide
Diamètre inscrit des couteaux
Flight circle

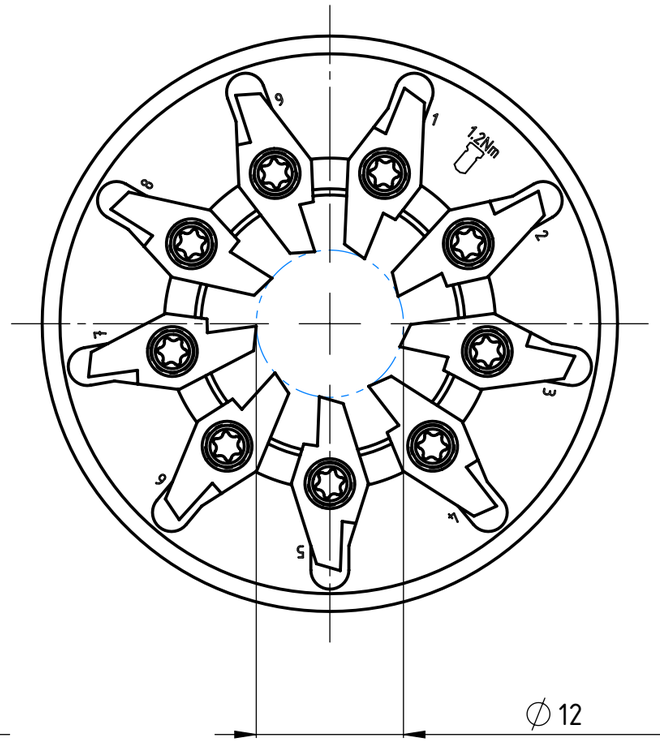

Flugkreis Schneide
Diamètre inscrit des couteaux
Flight circle

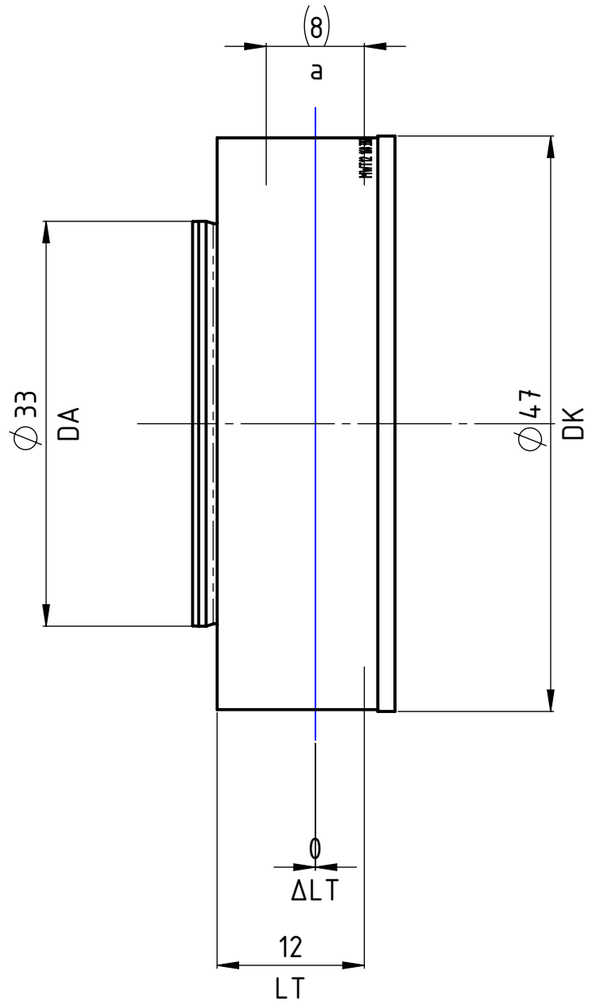

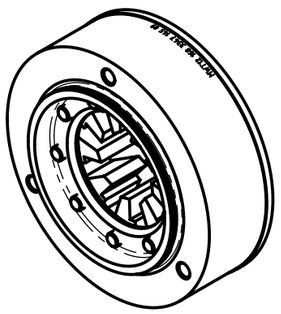

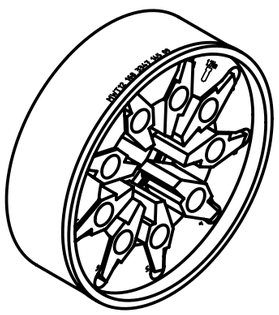

Freigegeben von am	Beschreibung	UTILIS Tooling for High Technology	A3
O.Bojic am 28.06.2022	multidec®-WHIRLING Kopf		
erstellt von am	Artikel Bezeichnung	Zeichnungsnummer	Index
O. Bojić am 12.02.2020	MWT12 168 3347 145 09	MWT-70-12-17	-

Kunde: Utilis AG / Kunden Nr. 12026 / Original-Zeichnung MWT-23-05-Z / Ersetzt Zeichnung MWT-23-10-Z / geprüft durch O. Bojić am 12.02.2020 / PDF-Druckdatum: 28.06.2022 Blatt 1/1

A3-Kunde-V7